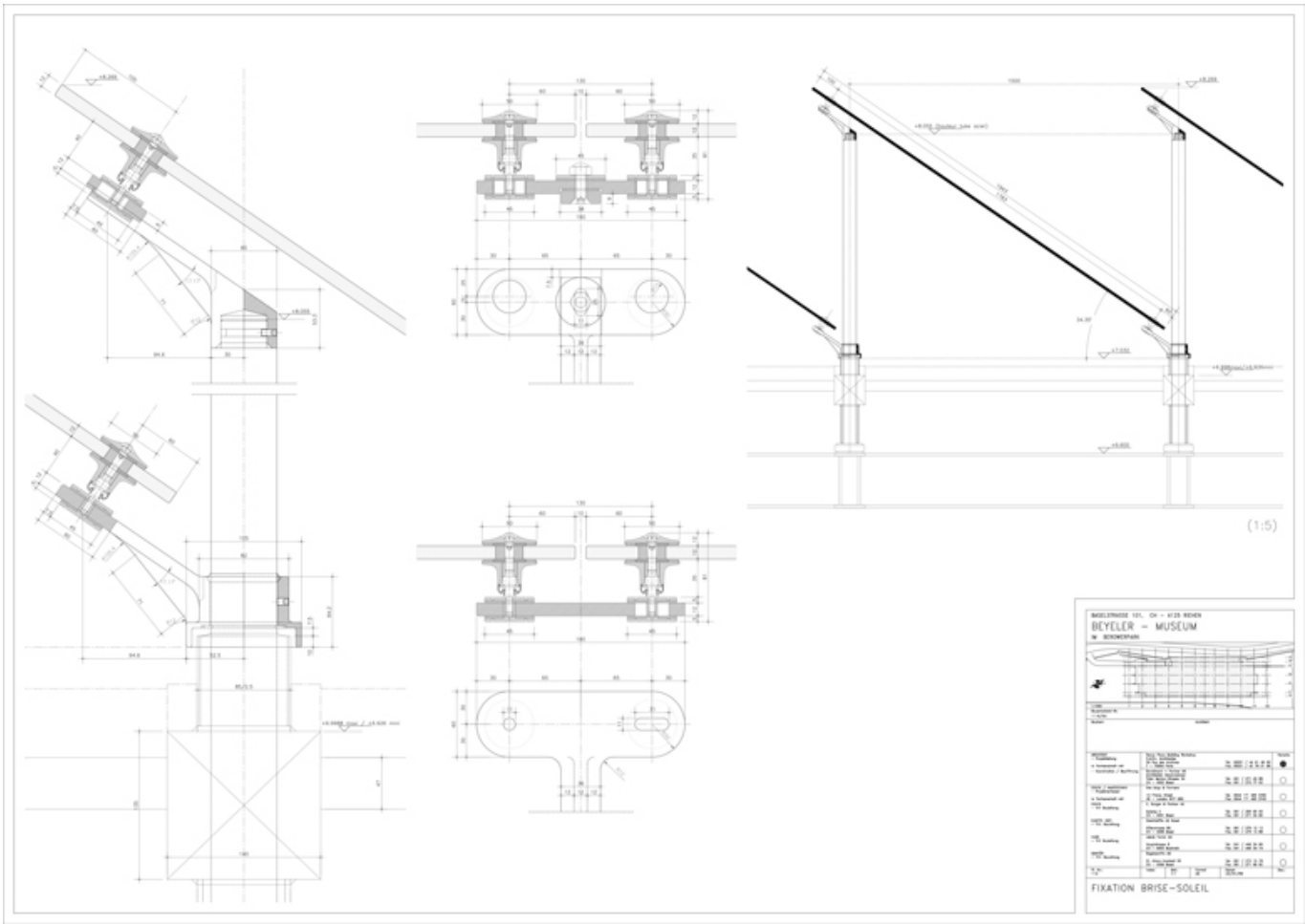

Titolo	Fixation brise soleil
Scala	1:1
Data	1996/01/23
Numero Disegno	114
Codice disegno	BEY_DW_027
Autore	Renzo Piano Building Workshop
Copyright	Renzo Piano Building Workshop